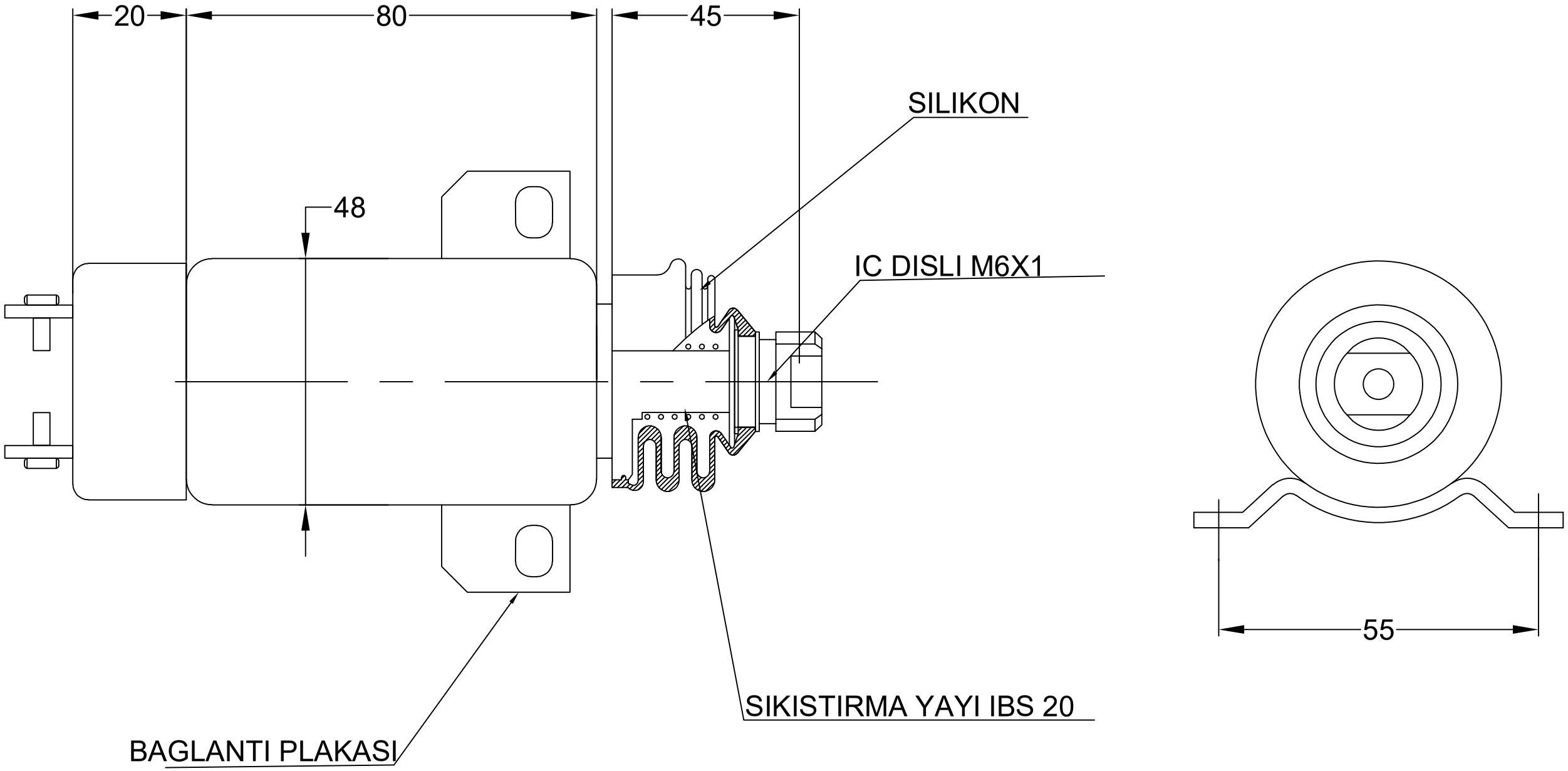
20
80
45
48
SILIKON
IC DISLI M6X1
55
SIKISTIRMA YAYI IBS 20
BAGLANTI PLAKASI